KÓTOVÁNO V MILIMETRECH
±0,000 = 488,350 m.n.m.Bpv

INTEGROVANÝ OPERAČNÍ PROGRAM
EVROPSKÁ UNIE
EVROPSKÝ FOND PRO REGIONÁLNÍ ROZVOJ
ŠANCE PRO VÁŠ ROZVOJ
MINISTERSTVO KULTURY

MĚSTO ČESKÝ KRUMLOV

zpracovatel (pod)souboru	**METRORPOJEKT Praha a.s.** **I.P.Pavlova 1786/2** **120 00 Praha 2**	OZNAČENÍ ZPRACOVATELE IČD 11 - 5632 - 002 - 01- 05 - 00
Odpovědný projektant	Vypracoval	Kontroloval
Ing.Lucie Burdová	Ing.Lucie Burdová	H. Vrišková

AUTOR NÁVRHU:	VYPRACOVAL:	ZODPOVĚDNÝ PROJEKTANT:	GENERÁLNÍ PROJEKTANT - SDRUŽENÍ
Ing. arch. Jakub Masák Ing. arch. Václav Adamovský Ing. arch. Jan Čepelák HIP: Václav Jankovský, DiS.	Ateliér Masák & Partner s.r.o. Václav Jankovský, DiS. Martin Růžička Linda Curran Ing. arch. Zbyšek Zach Ing. arch. Marie Bajcurová	Ing. arch. Jakub Masák autorizovaný architekt č. autorizace: 03086	Masák & Partner studio A ING. ARCH. VÁCLAV ADAMOVSKÝ autorizovaný architekt REKONSTRUKCE ZMĚNY STAVEB METROPROJEKT

STAVEBNÍK: Město Český Krumlov, Svornosti 1, 381 01, Český Krumlov, IČ: 00245836		STUPEŇ PROJEKTU:	**DPS**
AKCE: OPRAVA A REKONSTRUKCE AREÁLU KLÁŠTERŮ ČESKÝ KRUMLOV		DATUM: 09/2011 MĚŘÍTKO:	Č. PARÉ:
ČÁST:	AREÁL BÝVALÉHO KLÁŠTERA ŘÁDU SV. KLÁRY ZDRAVOTNĚ TECHNICKÉ INSTALACE	ČÁST: A.3.5	
VÝKRES:	DETAIL REVIZNÍ KANALIZAČNÍ ŠACHTY	Č. VÝKRESU: A.3.5.025	

TABULKA ŠACHET

Šachtové dílce

Poř.	Označení šachty	Kóta terénu [m n.m.]	Umístění	Kóta poklopu [m n.m.]	Kóta dna vývodu [m n.m.]	Kóta dna [m n.m.]	Výška šachty [m]	Vyrovnávací prstenec pro poklop šachty	Počet	Šachtový kónus zákrytová deska	Počet	Šachtová skruž	Počet	Stupadla	Šachtové dno uložení dna elastomerové těsnění	Počet
1	sachta	490.70	vozovka h = 0.0 m	490.69	489.50	489.50	1.19	TBW-Q.1 63/10	1	TZK-Q.1 100-63/17	1	TBS-Q.1 100/25	1	ocel. s PE	TBZ-Q.1 100/60 KOM V25	1
															podkladový beton	
															těsnění pro DN 1000	1
	Celkem							TBW-Q.1 63/10	1	TZK-Q.1 100-63/17	1	TBS-Q.1 100/25	1		TBZ-Q.1 100/60 KOM V25	1
															těsnění pro DN 1000	1

TABULKA ŠACHTOVÝCH DEN

Poř.	Označení šachty	Schémat. značka	Označení dna	Vývod		Hlavní přívod		1.vedlejší přívod		2.vedlejší přívod		Provedení žlabu	Provedení nástupnice	Stupadla Orientace
1	sachta		TBZ-Q.1 100/60 KOM V25	DN (mm)	200/200 SN 4	DN (mm)	200/200 SN 4	DN (mm)	200/200 SN 4	DN (mm)	200/200 SN 4	beton s nát	beton s nát	ocel. s PE
				Materiál	PVC hladké KG	Úhel ß	180	Úhel ß	90	Úhel ß	270	1/1 DN		
				dh[mm]	0	dh[mm]	0	dh[mm]	0	dh[mm]	0			
				sklon [‰]	0.0	Materiál	PVC hladké KG	Materiál	PVC hladké KG	Materiál	PVC hladké KG			
						sklon [‰]	0.0	sklon [‰]	0.0	sklon [‰]	0.0			

TABULKA ŠACHTOVÝCH POKLOPŮ

Poř.	Označení šachty	Třída zatížení	Označení poklopu	Popis poklopu	Úprava kolem poklopu	Výška poklopu [mm]	Počet
1	sachta	D	D 400 REXEL CDRE60BU	REXEL CDRX60BF, s ventilací, poklop Rexel s odv.	žulová dlažba do betonu	100	1
	Celkem		D 400 REXEL CDRE60BU				1

TABULKA SESTAV ŠACHET

Šachta č.1 sachta

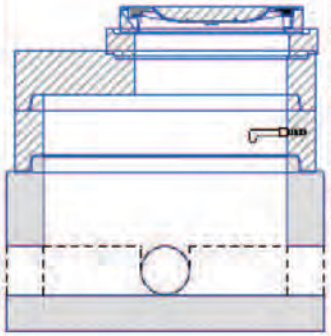

dno TBZ-Q.1 100/60 KOM V25	1
skruž TBS-Q.1 100/25	1
deska TZK-Q.1 100-63/17	1
vyr.prst. TBW-Q.1 63/10	1
poklop D 400 REXEL CDRE60BU	1
těsnění pro DN 1000	1
kóta dna	489.50 m
kóta terénu	490.70 m
rozdíl kót	1.20 m
převýšení nad terénem	0.00 m
výška šachty	1.19 m
stavební výška	1.34 m